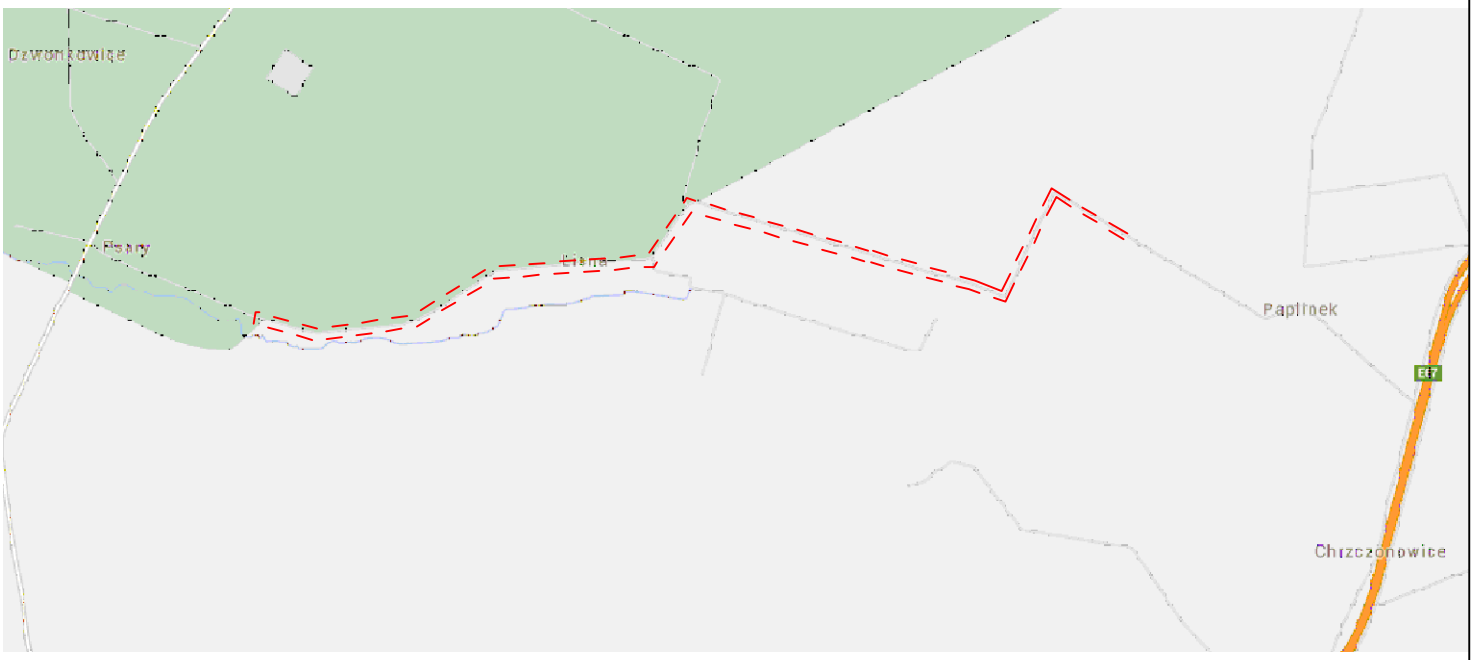

Balcerów 42G
96–100 SKIERNIEWICE
tel. 503–113–384
INTERNET mail: eurobud.skierniewice@gmail.com

	Imię i Nazwisko	Podpis
Proj.	Janusz STRUGIŃSKI	
Nr upr.:	LOD/0212/ZOOD/04	
Spr.		
Nr upr.:		
Opr.	mgr inż. Artur KOWALSKI	
Nr upr.:		
Opr.		
Nr upr.:		

SKALA: | FORMAT: | DATA: 01.2019r

INWESTOR: **Gmina Kowiesy**
Kowiesy 85
96-111 Kowiesy

OBIEKT:

Rozbudowa drogi gminnej Nr 115153E Lisna - Palinek - Chrzczonowice.

ADRES:

UWAGA:
Kopiowanie, rozpowszechnianie i udostępnianie niniejszego rysunku lub jego części bez zgody autorów są ZABRONIONE

ZAWARTOŚĆ:

Plan orientacyjny

FAZA: P.B.W.

NR RYS.: 1

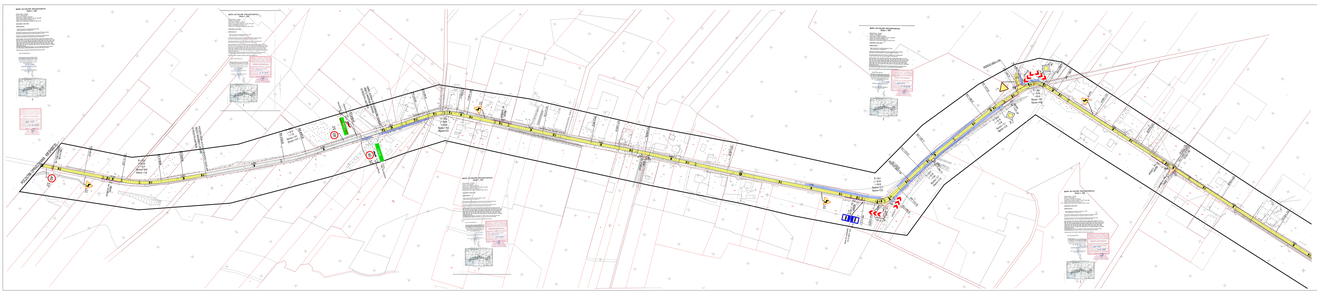
DATA DO PLIKU PODSTAWOWEJ
DATA DO PLIKU PODSTAWOWEJ
DATA DO PLIKU PODSTAWOWEJ

Przekrój przez jezdnię
od km 0+000,00 do km 0+232,00
od km 0+644,00 do km 1+192,11
od km 1+216,56 do km 1+460,78
od km 1+489,77 do km 2+758,94
od km 2+790,57 do km 3+216,42

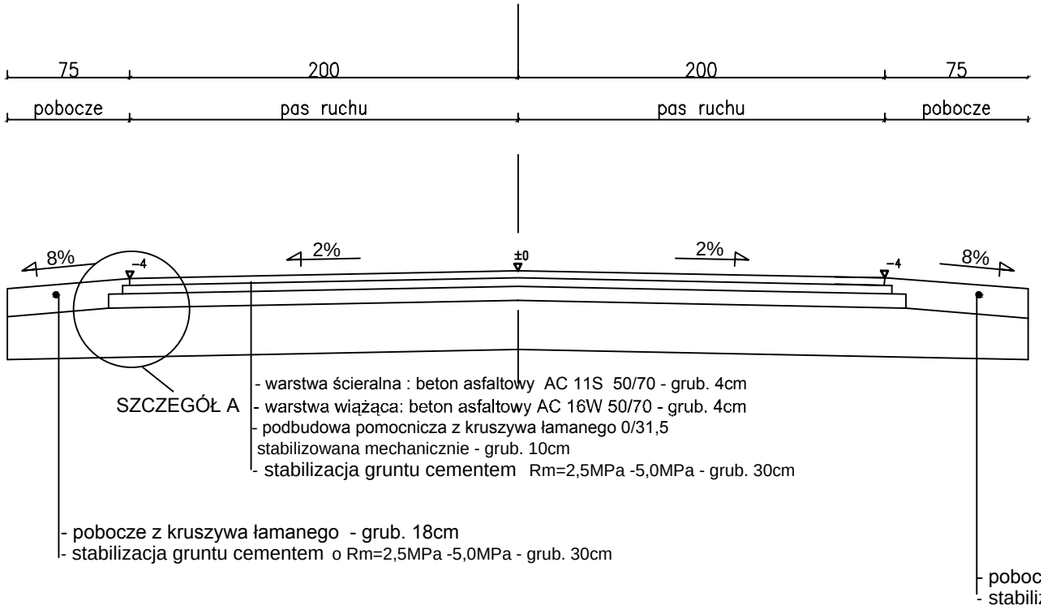

SZCZEGÓŁ A

Podziałka 1:10

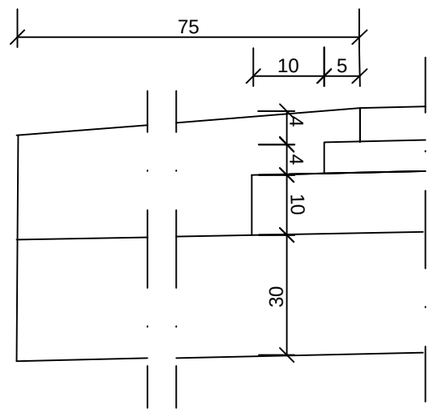

EUROBUD
Balcerów 42G
96-100 SKIERNIEWICE
tel. 503-113-384
INTERNET mail: eurobud.skierniewice@gmail.com

	Imię i Nazwisko	Podpis
Proj.	Janusz STRUGIŃSKI	
Nr upr.:	LOD/0212/ZOOD/04	
Spr.		
Nr upr.:		
Opr.	mgr inż. Artur KOWALSKI	
Nr upr.:		
Opr.		
Nr upr.:		

SKALA: 1:20 | FORMAT: | DATA: 01.2019r

INWESTOR: **Gmina Kowiesy**
Kowiesy 85
96-111 Kowiesy

OBIEKT:
Rozbudowa drogi gminnej Nr 115153E Lisna - Palinek - Chrzczonowice.

ADRES:

UWAGA:
Kopiowanie, rozpowszechnianie i udostępnianie niniejszego rysunku lub jego części bez zgody autorów są ZABRONIONE

ZAWARTOŚĆ:
Przekrój konstrukcyjny

FAZA: P.B.W.

NR RYS.: 3

Przekrój przez jezdnię
od km 0+232,00 do km 0+485,00
ODCINEK OBJĘTEJ WNIOSKIEM O WPISANIE DO REJESTRU ZABYTKÓW

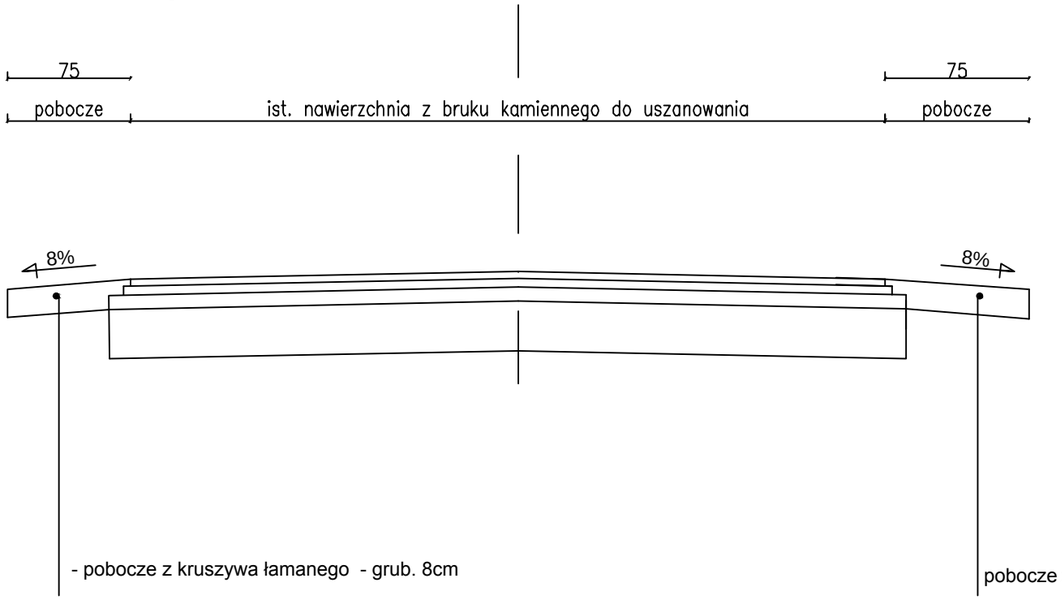

EUROBUD

Balcerów 42G
96-100 SKIERNIEWICE
tel. 503-113-384
INTERNET mail: eurobud.skierniewice@gmail.com

	Imię i Nazwisko	Podpis
Proj.	Janusz STRUGIŃSKI	
Nr upr.:	LOD/0212/ZOOD/04	
Spr.		
Nr upr.:		
Opr.	mgr inż. Artur KOWALSKI	
Nr upr.:		
Opr.		
Nr upr.:		

SKALA: 1:20 | FORMAT: | DATA: 01.2019r

INWESTOR: **Gmina Kowiesy**
Kowiesy 85
96-111 Kowiesy

OBIEKT:
Rozbudowa drogi gminnej Nr 115153E Lisna - Palinek - Chrzczonowice.

ADRES:

UWAGA:
Kopiowanie, rozpowszechnianie i udostępnianie niniejszego rysunku lub jego części bez zgody autorów są ZABRONIONE

ZAWARTOŚĆ:
Przekrój konstrukcyjny

FAZA: P.B.W.

NR RYS.: 3A

Przekrój przez jezdnię
od km 0+485,00 do km 0+556,45

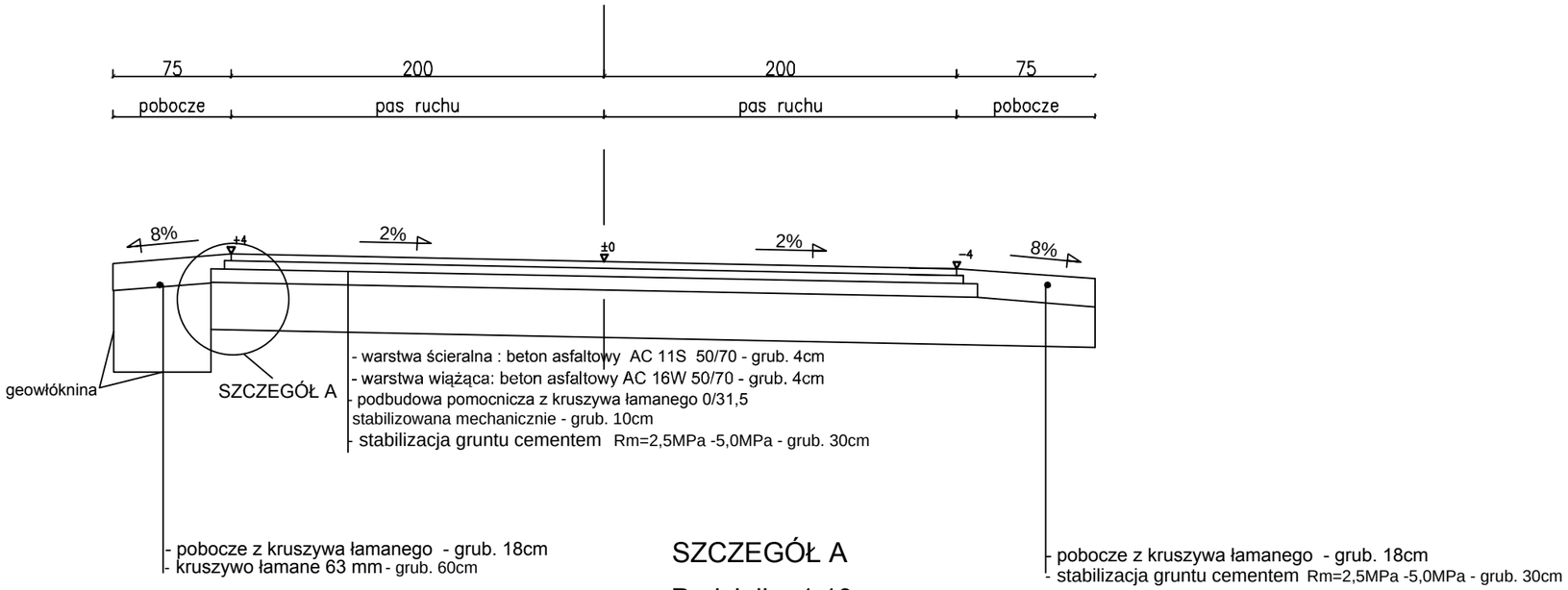

SZCZEGÓŁ A

Podziałka 1:10

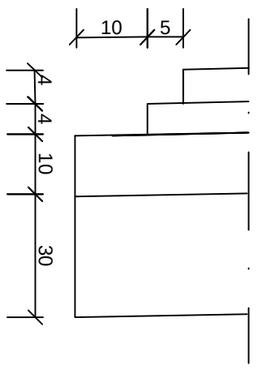

EUROBUD

Balcerów 42G
96-100 SKIERNIEWICE
tel. 503-113-384
INTERNET mail: eurobud.skierniewice@gmail.com

	Imię i Nazwisko	Podpis
Proj.	Janusz STRUGIŃSKI	
Nr upr.:	LOD/0212/ZOOD/04	
Spr.		
Nr upr.:		
Opr.	mgr inż. Artur KOWALSKI	
Nr upr.:		
Opr.		
Nr upr.:		

SKALA: 1:20 | FORMAT: | DATA: 01.2019r

INWESTOR: **Gmina Kowiesy**
Kowiesy 85
96-111 Kowiesy

OBIEKT:

Rozbudowa drogi gminnej Nr 115153E Lisna - Palinek - Chrzczonowice.

ADRES:

UWAGA:
Kopiowanie, rozpowszechnianie i udostępnianie niniejszego rysunku lub jego części bez zgody autorów są ZABRONIONE

ZAWARTOŚĆ:

Przekrój konstrukcyjny

FAZA: P.B.W.

NR RYS.: 3B

Przekrój przez jezdnię
od km 0+556,45 do km 0+593,41

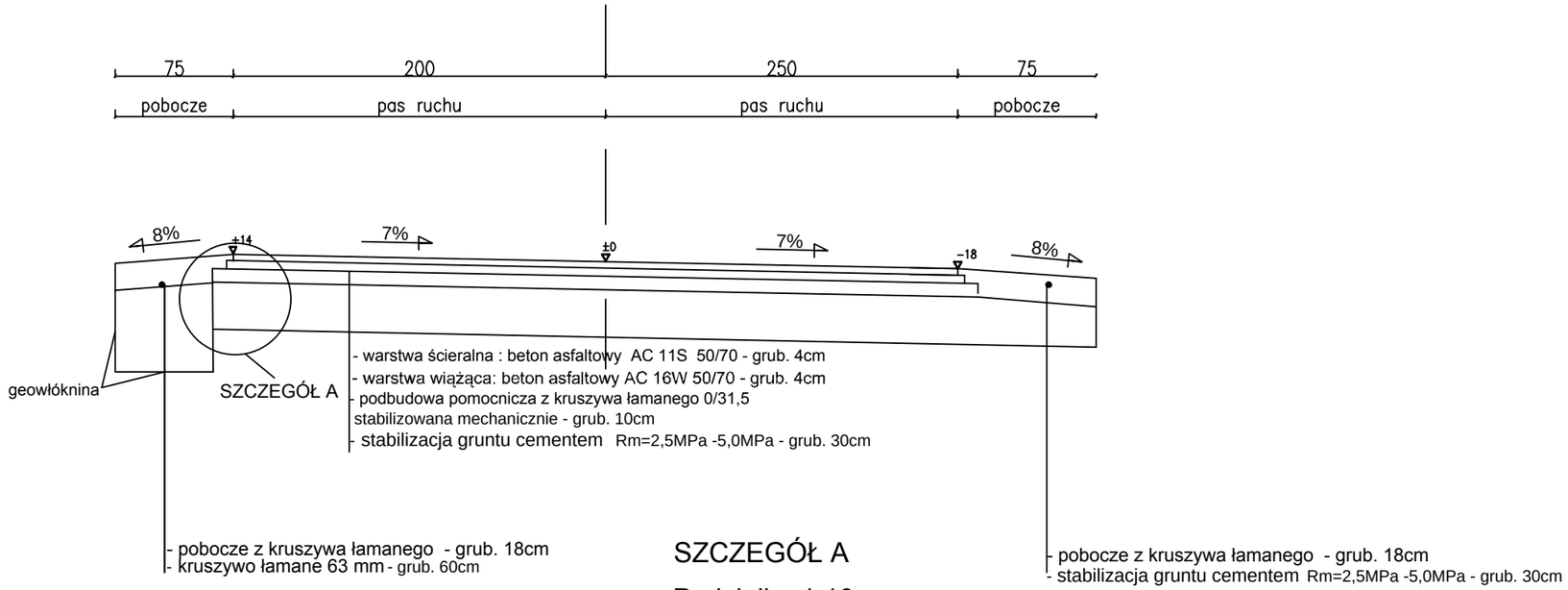

SZCZEGÓŁ A

Podziałka 1:10

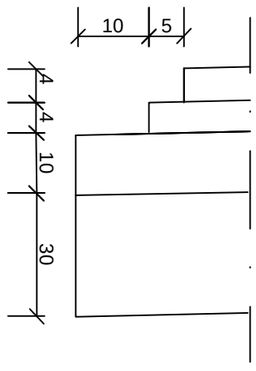

EUROBUD

Balcerów 42G
96-100 SKIERNIEWICE
tel. 503-113-384
INTERNET mail: eurobud.skierniewice@gmail.com

	Imię i Nazwisko	Podpis
Proj.	Janusz STRUGIŃSKI	
Nr upr.:	LOD/0212/ZOOD/04	
Spr.		
Nr upr.:		
Opr.	mgr inż. Artur KOWALSKI	
Nr upr.:		
Opr.		
Nr upr.:		

SKALA: 1:20 | FORMAT: | DATA: 01.2019r

INWESTOR: **Gmina Kowiesy**
Kowiesy 85
96-111 Kowiesy

OBIEKT:

Rozbudowa drogi gminnej Nr 115153E Lisna - Palinek - Chrzczonowice.

ADRES:

UWAGA:
Kopiowanie, rozpowszechnianie i udostępnianie niniejszego rysunku lub jego części bez zgody autorów są ZABRONIONE

ZAWARTOŚĆ:

Przekrój konstrukcyjny

FAZA: P.B.W.

NR RYS.: 3C

Przekrój przez jezdnię

od km 0+593,41 do km 0+644,00

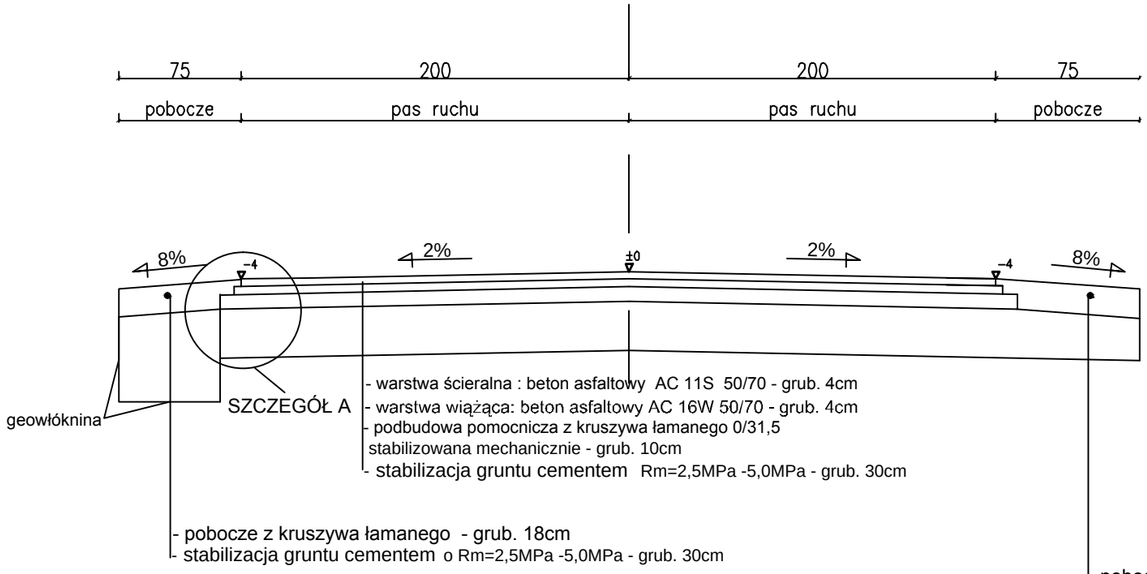

SZCZEGÓŁ A

Podziałka 1:10

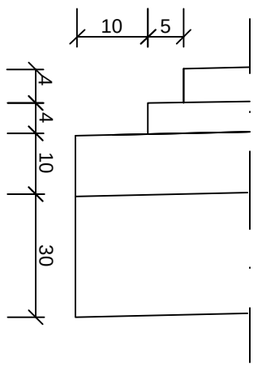

EUROBUD
Balcerów 42G
96-100 SKIERNIEWICE
tel. 503-113-384
INTERNET mail: eurobud.skierniewice@gmail.com

	Imię i Nazwisko	Podpis
Proj.	Janusz STRUGIŃSKI	
Nr upr.:	LOD/0212/ZOOD/04	
Spr.		
Nr upr.:		
Opr.	mgr inż. Artur KOWALSKI	
Nr upr.:		
Opr.		
Nr upr.:		

SKALA: 1:20 | FORMAT: | DATA: 01.2019r

INWESTOR: **Gmina Kowiesy**
Kowiesy 85
96-111 Kowiesy

OBIEKT:
Rozbudowa drogi gminnej Nr 115153E Lisna - Palinek - Chrzczonowice.

ADRES:

UWAGA:
Kopiowanie, rozpowszechnianie i udostępnianie niniejszego rysunku lub jego części bez zgody autorów są ZABRONIONE

ZAWARTOŚĆ:
Przekrój konstrukcyjny

FAZA: P.B.W.

NR RYS.: 3D

Przekrój przez jezdnię
od km 1+192,11 do km 1+216,56

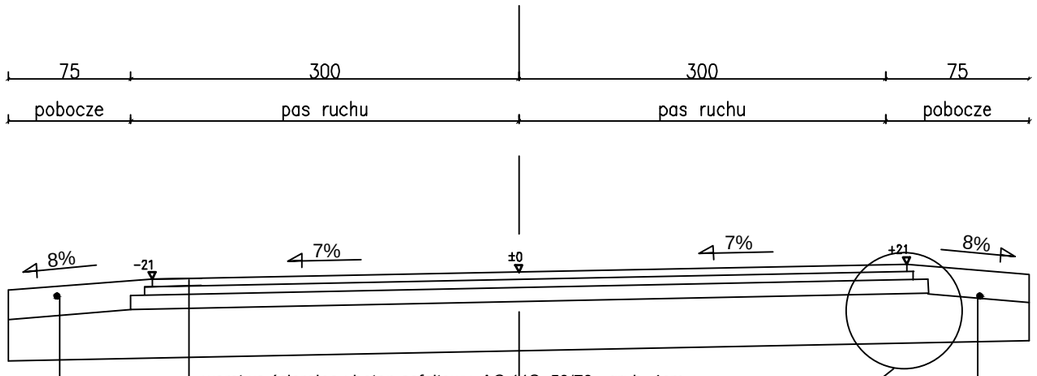

- warstwa ścieralna : beton asfaltowy AC 11S 50/70 - grub. 4cm
- warstwa wiążąca: beton asfaltowy AC 16W 50/70 - grub. 4cm
- podbudowa pomocnicza z kruszywa łamanego 0/31,5 stabilizowana mechanicznie - grub. 10cm
- stabilizacja gruntu cementem Rm=2,5MPa -5,0MPa - grub. 30cm

SZCZEGÓŁ A

- pobocze z kruszywa łamanego - grub. 18cm
- stabilizacja gruntu cementem Rm=2,5MPa -5,0MPa - grub. 30cm

- pobocze z kruszywa łamanego - grub. 18cm
- stabilizacja gruntu cementem Rm=2,5MPa -5,0MPa - grub. 30cm

SZCZEGÓŁ A

Podziałka 1:10

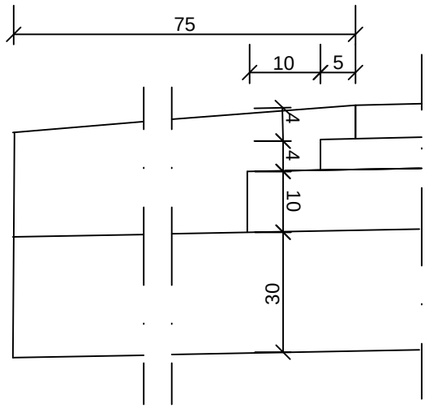

EUROBUD

Balcerów 42G
96-100 SKIERNIEWICE
tel. 503-113-384
INTERNET mail: eurobud.skierniewice@gmail.com

	Imię i Nazwisko	Podpis
Proj.	Janusz STRUGIŃSKI	
Nr upr.:	LOD/0212/ZOOD/04	
Spr.		
Nr upr.:		
Opr.	mgr inż. Artur KOWALSKI	
Nr upr.:		
Opr.		
Nr upr.:		

SKALA: 1:20 | FORMAT: | DATA: 01.2019r

INWESTOR: **Gmina Kowiesy**
Kowiesy 85
96-111 Kowiesy

OBIEKT:

Rozbudowa drogi gminnej Nr 115153E Lisna - Palinek - Chrzczonowice.

ADRES:

UWAGA:
Kopiowanie, rozpowszechnianie i udostępnianie niniejszego rysunku lub jego części bez zgody autorów są ZABRONIONE

ZAWARTOŚĆ:

Przekrój konstrukcyjny

FAZA: P.B.W.

NR RYS.: 3E

Przekrój przez jezdnię
od km 1+460,78 do km 1+489,77

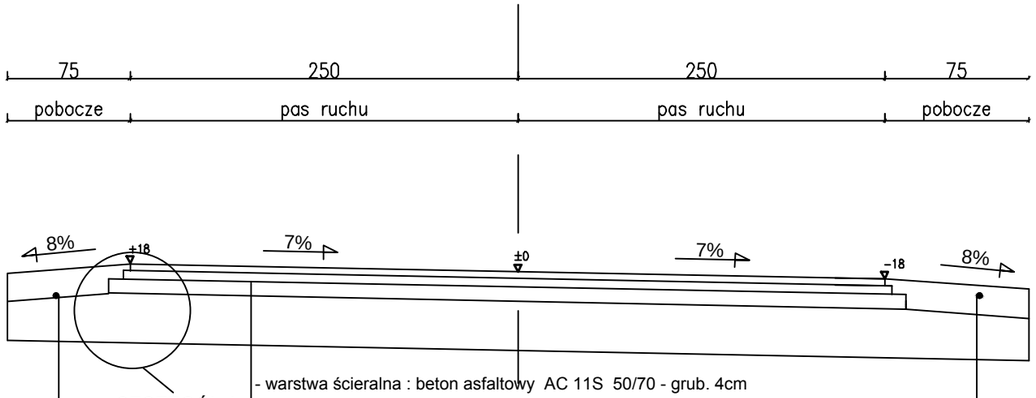

SZCZEGÓŁ A

- warstwa ścieralna : beton asfaltowy AC 11S 50/70 - grub. 4cm
- warstwa wiążąca: beton asfaltowy AC 16W 50/70 - grub. 4cm
- podbudowa pomocnicza z kruszywa łamanego 0/31,5 stabilizowana mechanicznie - grub. 10cm
- stabilizacja gruntu cementem Rm=2,5MPa -5,0MPa - grub. 30cm

- pobocze z kruszywa łamanego - grub. 18cm

- pobocze z kruszywa łamanego - grub. 18cm
- stabilizacja gruntu cementem Rm=2,5MPa -5,0MPa - grub. 30cm

SZCZEGÓŁ A

Podziałka 1:10

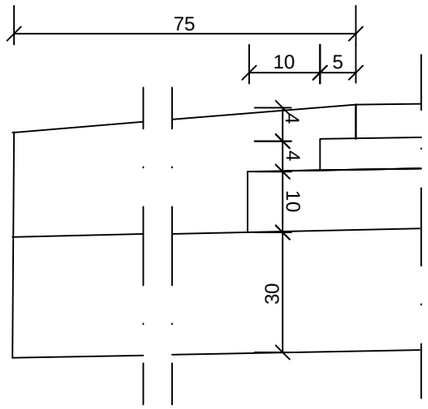

EUROBUD Balcerów 42G 96-100 SKIERNIEWICE tel. 503-113-384 INTERNET mail: eurobud.skierniewice@gmail.com		SKALA: 1:20	FORMAT: / DATA: 01.2019r
		INWESTOR:	Gmina Kowiesy Kowiesy 85 96-111 Kowiesy
		OBIEKT:	Rozbudowa drogi gminnej Nr 115153E Lisna - Palinek - Chrzczonowice.
	Imię i Nazwisko / Podpis	ADRES:	
Proj.	Janusz STRUGIŃSKI	UWAGA:	Kopiowanie, rozpowszechnianie i udostępnianie niniejszego rysunku lub jego części bez zgody autorów są ZABRONIONE
Nr upr.:	LOD/0212/ZOOD/04		
Spr.			
Nr upr.:			
Opr.	mgr inż. Artur KOWALSKI	ZAWARTOŚĆ:	Przekrój konstrukcyjny
Nr upr.:		FAZA	P.B.W.
Opr.		NR RYS.	3F
Nr upr.:			

Przekrój przez jezdnię
od km 2+758,44 do km 2+790,57

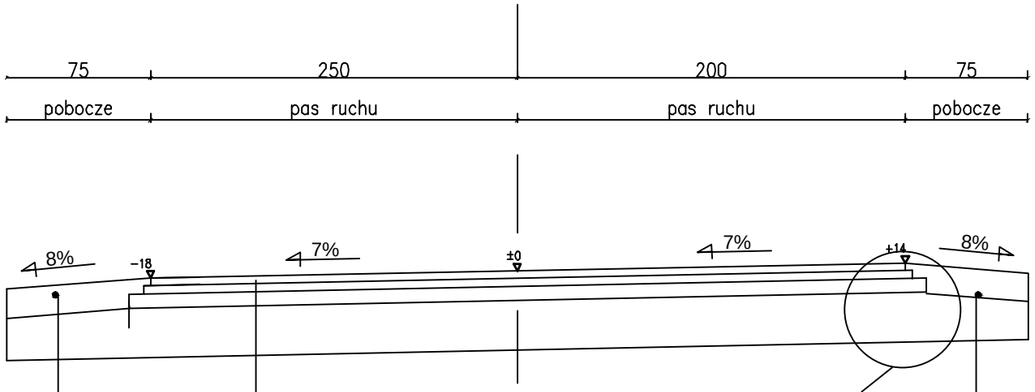

- warstwa ścieralna : beton asfaltowy AC 11S 50/70 - grub. 4cm
- warstwa wiążąca: beton asfaltowy AC 16W 50/70 - grub. 4cm
- podbudowa pomocnicza z kruszywa łamanego 0/31,5 stabilizowana mechanicznie - grub. 10cm
- stabilizacja gruntu cementem Rm=2,5MPa -5,0MPa - grub. 30cm

- pobocze z kruszywa łamanego - grub. 18cm
- stabilizacja gruntu cementem Rm=2,5MPa -5,0MPa - grub. 30cm

- pobocze z kruszywa łamanego - grub. 18cm
- stabilizacja gruntu cementem Rm=2,5MPa -5,0MPa - grub. 30cm

SZCZEGÓŁ A

Podziałka 1:10

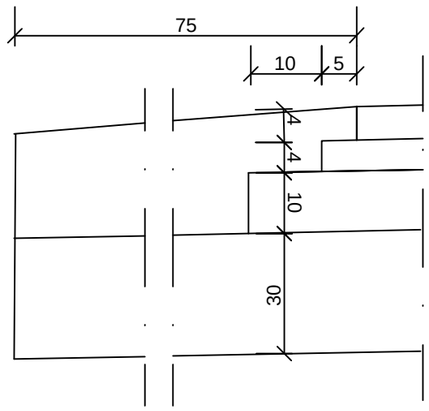

EUROBUD

Balcerów 42G
96-100 SKIERNIEWICE
tel. 503-113-384
INTERNET mail: eurobud.skierniewice@gmail.com

	Imię i Nazwisko	Podpis
Proj.	Janusz STRUGIŃSKI	
Nr upr.:	LOD/0212/ZOOD/04	
Spr.		
Nr upr.:		
Opr.	mgr inż. Artur KOWALSKI	
Nr upr.:		
Opr.		
Nr upr.:		

SKALA: 1:20 | FORMAT: | DATA: 01.2019r

INWESTOR: **Gmina Kowiesy**
Kowiesy 85
96-111 Kowiesy

OBIEKT:
Rozbudowa drogi gminnej Nr 115153E Lisna - Palinek - Chrzczonowice.

ADRES:

UWAGA:
Kopiowanie, rozpowszechnianie i udostępnianie niniejszego rysunku lub jego części bez zgody autorów są ZABRONIONE

ZAWARTOŚĆ:
Przekrój konstrukcyjny

FAZA: P.B.W.

NR RYS.: 3G

Przekrój przez jezdnię
od km 3+249,98 do km 3+413,19

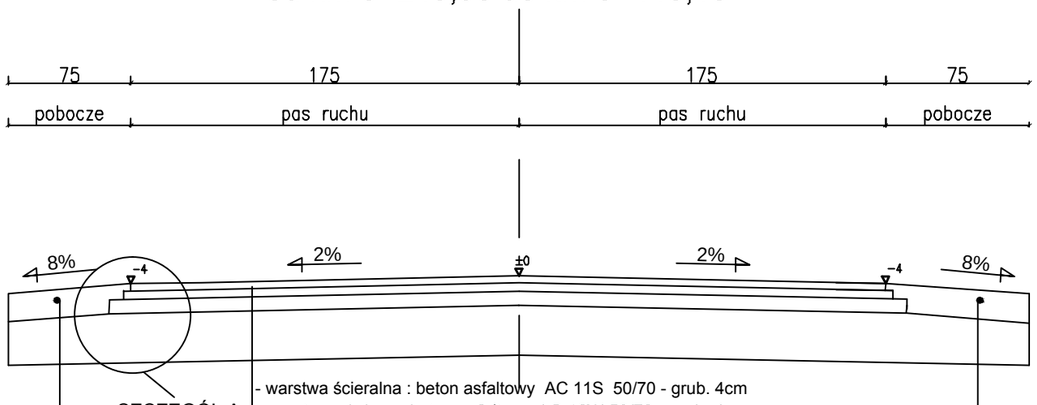

- warstwa ścieralna : beton asfaltowy AC 11S 50/70 - grub. 4cm
- warstwa wiążąca: beton asfaltowy AC 16W 50/70 - grub. 4cm
- podbudowa pomocnicza z kruszywa łamanego 0/31,5 stabilizowana mechanicznie - grub. 10cm
- stabilizacja gruntu cementem Rm=2,5MPa -5,0MPa - grub. 30cm

- pobocze z kruszywa łamanego - grub. 18cm
- stabilizacja gruntu cementem Rm=2,5MPa -5,0MPa - grub. 30cm

- pobocze z kruszywa łamanego - grub. 18cm
- stabilizacja gruntu cementem Rm=2,5MPa -5,0MPa - grub. 30cm

SZCZEGÓŁ A
Podziałka 1:10

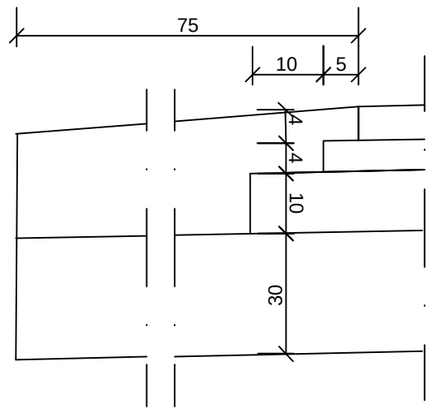

EUROBUD Balcerów 42G 96-100 SKIERNIEWICE tel. 503-113-384 INTERNET mail: eurobud.skierniewice@gmail.com			SKALA: 1:20	FORMAT:	DATA: 01.2019r
			INWESTOR: Gmina Kowiesy Kowiesy 85 96-111 Kowiesy	
			OBIEKT: **Rozbudowa drogi gminnej Nr 115153E Lisna - Palinek - Chrzczonowice.** ADRES:	
	Imię i Nazwisko	Podpis		
Proj.	Janusz STRUGIŃSKI			
Nr upr.:	LOD/0212/ZOOD/04			
Spr.			UWAGA: Kopiowanie, rozpowszechnianie i udostępnianie niniejszego rysunku lub jego części bez zgody autorów są ZABRONIONE	
Nr upr.:				
Opr.	mgr inż. Artur KOWALSKI		ZAWARTOŚĆ: Przekrój konstrukcyjny	FAZA: P.B.W.
Nr upr.:				
Opr.				NR RYS. 3H
Nr upr.:				

Przekrój przez jezdnię + mijanka

km 0+098,50
km 1+162,60
km 1+431,28
km 1+678,90
km 2+114,51
km 2+729,43

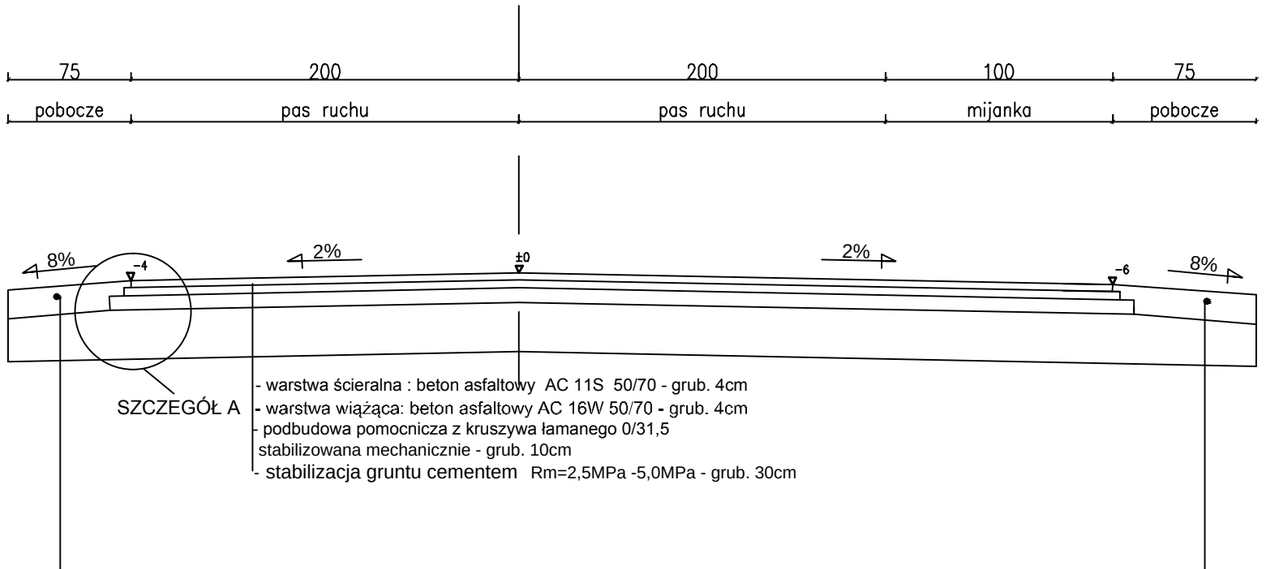

SZCZEGÓŁ A

Podziałka 1:10

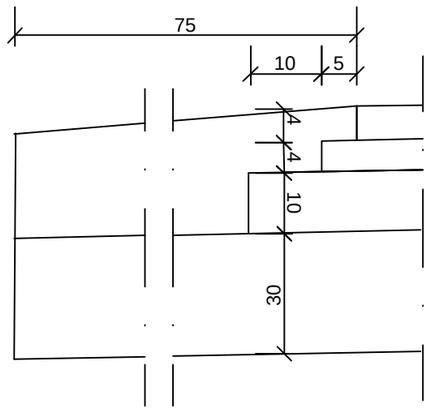

EUROBUD

Balcerów 42G
96-100 SKIERNIEWICE
tel. 503-113-384
INTERNET mail: eurobud.skierniewice@gmail.com

	Imię i Nazwisko	Podpis
Proj.	Janusz STRUGIŃSKI	
Nr upr.:	LOD/0212/ZOOD/04	
Spr.		
Nr upr.:		
Opr.	mgr inż. Artur KOWALSKI	
Nr upr.:		
Opr.		
Nr upr.:		

SKALA: 1:20 | FORMAT: | DATA: 01.2019r

INWESTOR: **Gmina Kowiesy**
Kowiesy 85
96-111 Kowiesy

OBIEKT:

Rozbudowa drogi gminnej Nr 115153E Lisna - Palinek - Chrzczonowice.

ADRES:

UWAGA:
Kopiowanie, rozpowszechnianie i udostępnianie niniejszego rysunku lub jego części bez zgody autorów są ZABRONIONE

ZAWARTOŚĆ:

Przekrój konstrukcyjny

FAZA: P.B.W.

NR RYS.: 3I

Przekrój przez jezdnię + mijanka
km 0+658,94

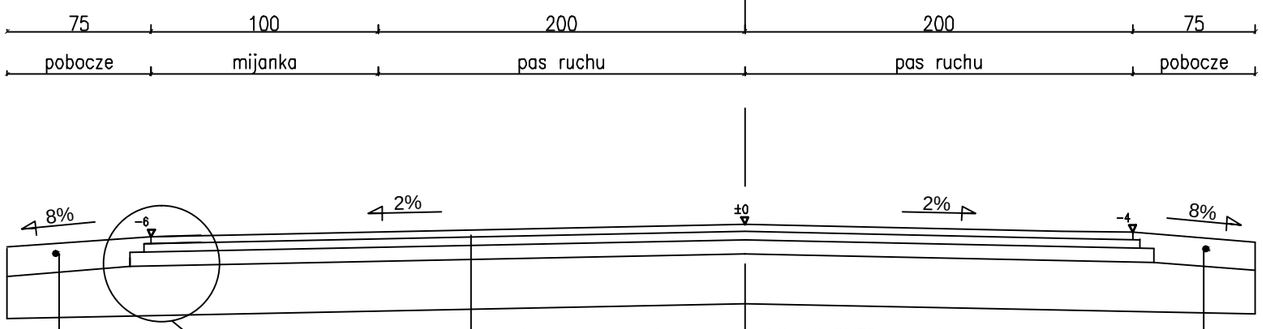

- warstwa ścieralna : beton asfaltowy AC 11S 50/70 - grub. 4cm
- warstwa wiążąca: beton asfaltowy AC 16W 50/70 - grub. 4cm
- podbudowa pomocnicza z kruszywa łamanego 0/31,5 stabilizowana mechanicznie - grub. 10cm
- stabilizacja gruntu cementem Rm=2,5MPa -5,0MPa - grub. 30cm

- pobocze z kruszywa łamanego - grub. 18cm
- stabilizacja gruntu cementem Rm=2,5MPa -5,0MPa - grub. 30cm

- pobocze z kruszywa łamanego - grub. 18cm
- stabilizacja gruntu cementem Rm=2,5MPa -5,0MPa - grub. 30cm

SZCZEGÓŁ A

Podziałka 1:10

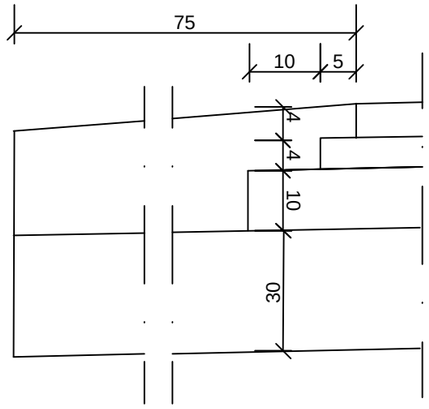

EUROBUD
Balcerów 42G
96-100 SKIERNIEWICE
tel. 503-113-384
INTERNET mail: eurobud.skierniewice@gmail.com

	Imię i Nazwisko	Podpis
Proj.	Janusz STRUGIŃSKI	
Nr upr.:	LOD/0212/ZOOD/04	
Spr.		
Nr upr.:		
Opr.	mgr inż. Artur KOWALSKI	
Nr upr.:		
Opr.		
Nr upr.:		

SKALA: 1:20 | FORMAT: | DATA: 01.2019r

INWESTOR: **Gmina Kowiesy**
Kowiesy 85
96-111 Kowiesy

OBIEKT:
Rozbudowa drogi gminnej Nr 115153E Lisna - Palinek - Chrzczonowice.

ADRES:

UWAGA:
Kopiowanie, rozpowszechnianie i udostępnianie niniejszego rysunku lub jego części bez zgody autorów są ZABRONIONE

ZAWARTOŚĆ: Przekrój konstrukcyjny

FAZA: P.B.W.

NR RYS.: 3J

Zjazd – rzut poziomy

skala 1:100

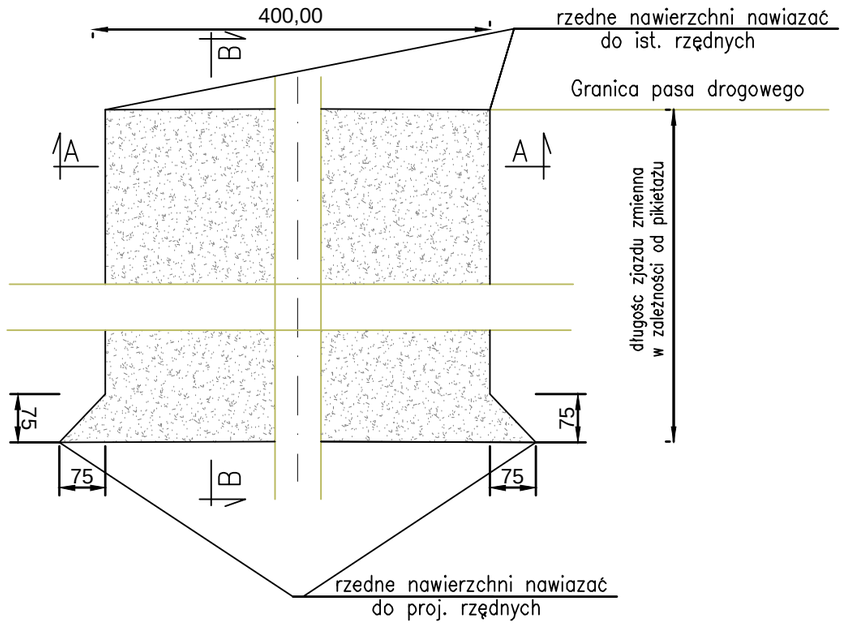

Przekrój podłużny przez zjazd B–B

skala 1:50

LEGENDA:

1 – nawierzchnia tłuczniowa w–wa górna z kruszywa łamanego 0/31,5 mm gr. 18cm
2 – nawierzchnia bitumiczna

Przekrój normalny przez zjazd A–A

skala 1:20

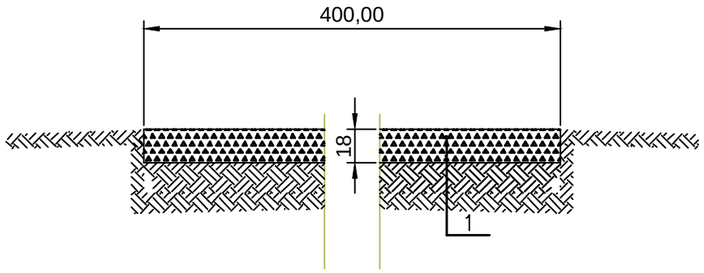

EUROBUD Balcerów 42G 96–100 SKIERNIEWICE tel. 503–113–384 INTERNET mail: eurobud.skierniewice@gmail.com			SKALA:	FORMAT:	DATA: 01.2019r
			INWESTOR: Gmina Kowiesy Kowiesy 85 96-111 Kowiesy	
			OBIEKT: **Rozbudowa drogi gminnej Nr 115153E Lisna - Palinek - Chrzczonowice.** ADRES:	
	Imię i Nazwisko	Podpis		
Proj.	Janusz STRUGIŃSKI			
Nr upr.:	LOD/0212/ZOOD/04			
Spr.			UWAGA: Kopiowanie, rozpowszechnianie i udostępnianie niniejszego rysunku lub jego części bez zgody autorów są ZABRONIONE	
Nr upr.:				
Opr.	mgr inż. Artur KOWALSKI		ZAWARTOŚĆ: Przekróoje konstrukcyjne	FAZA P.B.W.
Nr upr.:				
Opr.				NR RYS. 4
Nr upr.:				