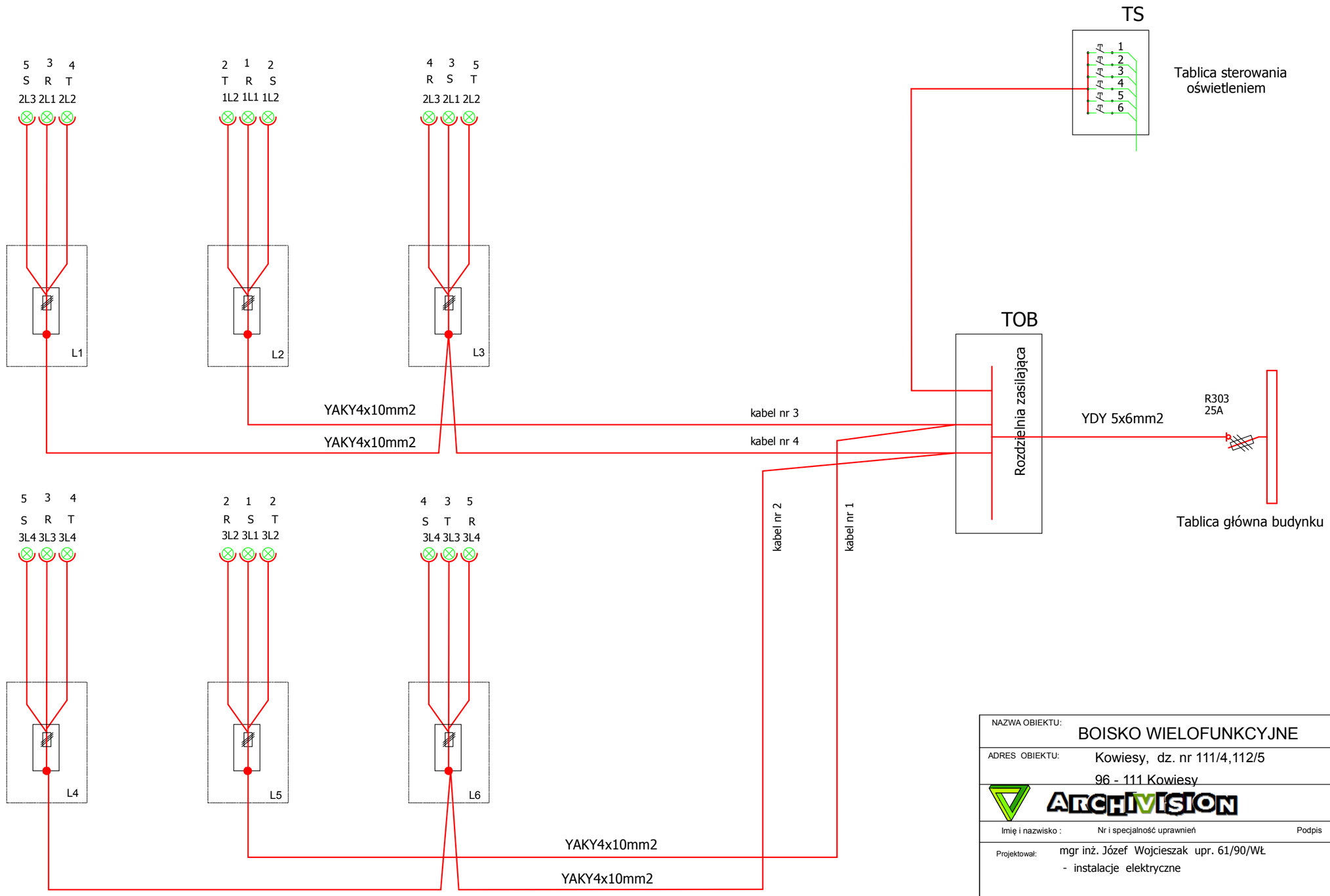

NAZWA OBIEKTU:	BOISKO WIELOFUNKCYJNE
ADRES OBIEKTU:	Kowiesy, dz. nr 111/4,112/5 96 - 111 Kowiesy
	ARCHIVISION
Imię i nazwisko :	Nr i specjalność uprawnień / Podpis
Projektował:	mgr inż. Józef Wojcieszak upr. 61/90/WŁ - instalacje elektryczne
Asystent projektanta:	inż. Jakub Róziewicz
INWESTOR :	Gmina Kowiesy Kowiesy 85, 96-111 Kowiesy
TYTUŁ RYSUNKU :	Schemat zasilania latarń oświetlenia boiska
Data: Wrzesień 2016	Skala: 1: 100 / Nr rys.: E-2