RZUT POZIOMY PRZEPUSTU NR 1

skala 1:50

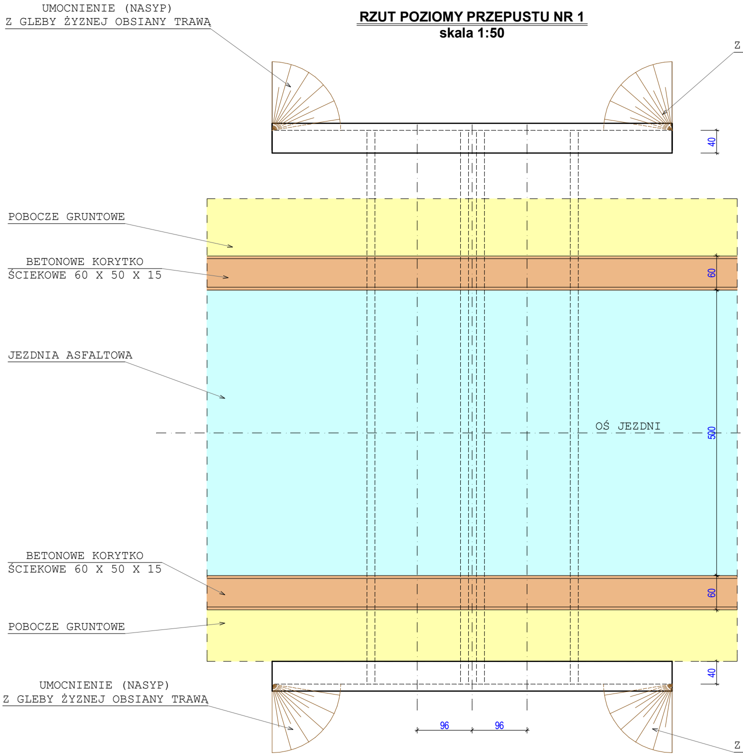
UMOCNIENIE (NASYP)
Z GLEBY ŻYZNEJ OBSIANY TRAWĄ
Z
40
POBOCZE GRUNTOWE
BETONOWE KORYTKO
ŚCIEKOWE 60 X 50 X 15
60
JEZDNIA ASFALTOWA
OŚ JEZDNI
500
BETONOWE KORYTKO
ŚCIEKOWE 60 X 50 X 15
60
POBOCZE GRUNTOWE
40
UMOCNIENIE (NASYP)
Z GLEBY ŻYZNEJ OBSIANY TRAWĄ
96
96
Z

UMOCNIENIE (NASYP)
GLEBY ŻYZNEJ OBSIANY TRAWĄ

WIDOK UMOCNIENIA MURKA CZOŁOWEGO PRZEPUSTU
skala 1:50

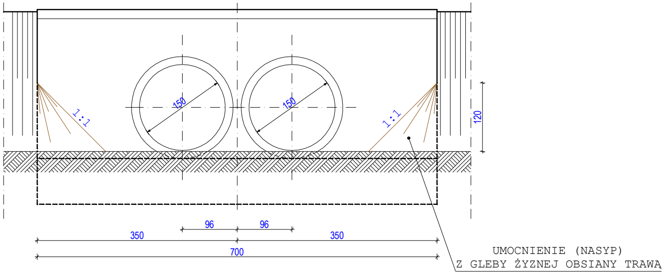
150
150
1 : 1
1 : 1
120
96
96
350
350
700
UMOCNIENIE (NASYP)
Z GLEBY ŻYZNEJ OBSIANY TRAWĄ

POSTĘP KILOMETRAŻA

WIDOK MURKA CZOŁOWEGO PRZEPUSTU (BETON KL. B 25)
skala 1:50

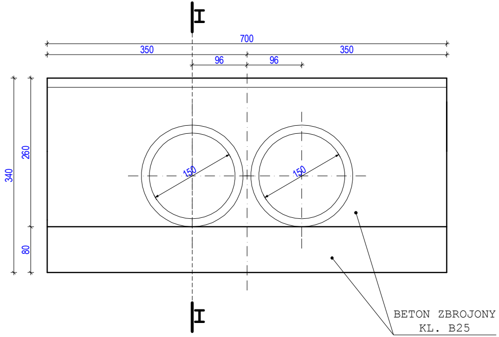
I
700
350
350
96
96
340
260
80
150
150
I
BETON ZBROJONY
KL. B25

PRZEKRÓJ I-I
skala 1:50

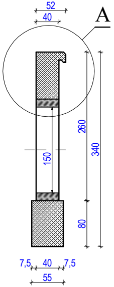
A
52
40
260
340
150
80
7,5
40
7,5
55

UMOCNIENIE (NASYP)
GLEBY ŻYZNEJ OBSIANY TRAWĄ

SZCZEGÓŁ A
skala 1:5

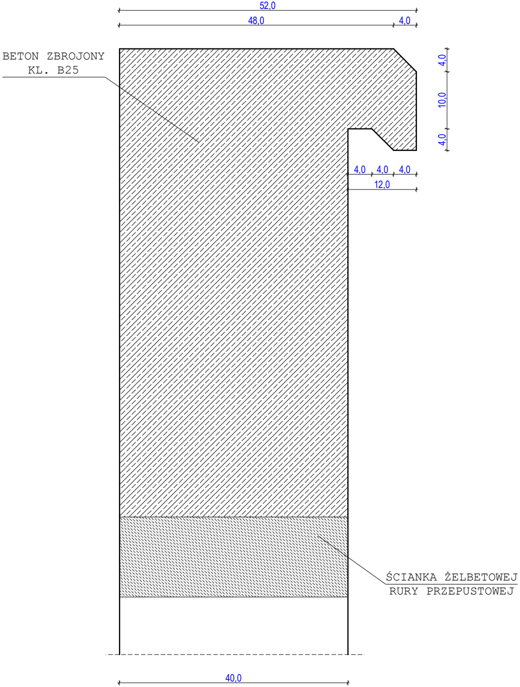
52,0
48,0
4,0
BETON ZBROJONY
KL. B25
4,0
10,0
4,0
4,0
4,0
4,0
12,0
ŚCIANKA ŻELBETOWEJ
RURY PRZEPUSTOWEJ
40,0

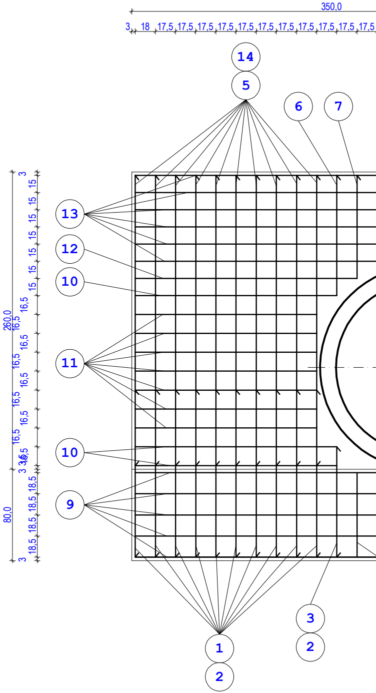
350,0
3
18
17,5
17,5
17,5
17,5
17,5
17,5
17,5
17,5
17,5
17,5
17,5
17,5
14
5
6
7
13
12
10
11
10
9
3
15
15
15
15
15
15
15
16,5
16,5
16,5
16,5
16,5
16,5
16,5
16,5
16,5
260,0
3
3
18,5
18,5
18,5
18,5
80,0
3
1
2
3
2

WIDOK ZBROJENIA MURKA CZOŁOWEGO PRZEPUSTU
skala 1:25

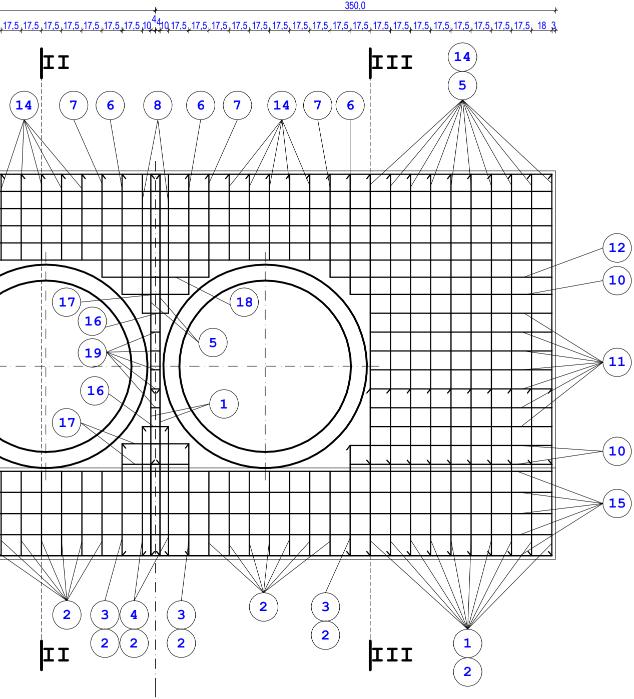
350,0
17,5 17,5 17,5 17,5 17,5 17,5 17,5 10 4 4 10 17,5 17,5 17,5 17,5 17,5 17,5 17,5 17,5 17,5 17,5 17,5 17,5 17,5 17,5 17,5 17,5 17,5 17,5 18 3
II
III
14
5
14
7
6
8
6
7
14
7
6
12
10
18
17
16
5
19
11
1
16
17
10
15
2
3
2
4
2
3
2
2
3
2
1
2
II
III

PRZEKRÓJ II-II
skala 1:25

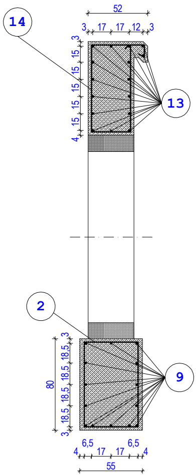
52
3 17 17 12 3
3 15 15 15 15 15 4
14
13
2
9
80
3 18,5 18,5 18,5 18,5 3
6,5 6,5
4 17 17 4
55

PRZEKRÓJ III-III
skala 1:25

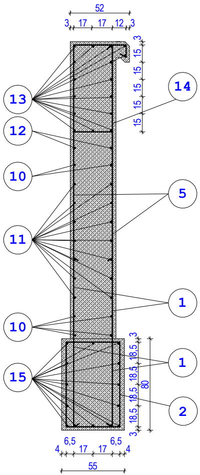
52
3 17 17 12 3
3 15 15 15 15 15
14
13
12
10
5
11
1
10
15
1
2
3 18,5 18,5 18,5 18,5 3
80
6,5 6,5
4 17 17 4
55

SZCZEGÓŁ ZBROJENIA KAPINOSA
skala 1:5

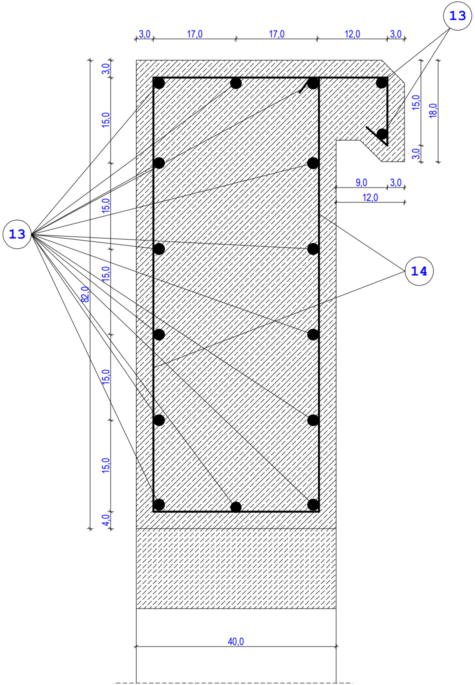
13
3,0
17,0
17,0
12,0
3,0
3,0
15,0
15,0
15,0
15,0
15,0
4,0
82,0
13
15,0
18,0
3,0
9,0
3,0
12,0
14
40,0

FUNDAMENT POD MURKIEM
DWUDZIELNY (POŁÓWKOWO)

WIDOK ZBROJENIA PIERWSZEJ POŁOWY FUNDAMENTU
skala 1:25

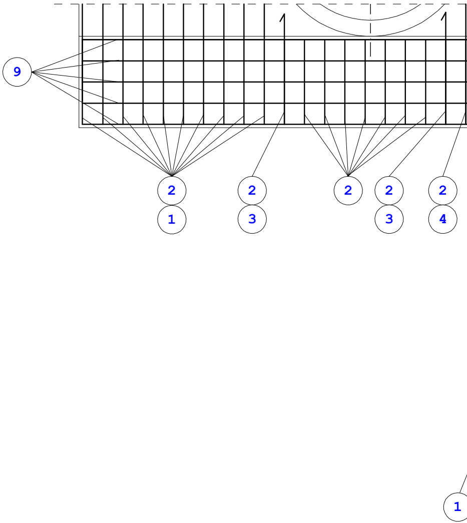
9
2
1
2
3
2
2
3
2
4
1

CZOŁOWYM WYKONANY JAKO POWIĄZANY PRĘTAMI NR 9 I NR 10

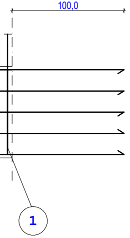

WIDOK ZBROJENIA DRUGIEJ POŁOWY FUNDAMENTU

skala 1:25

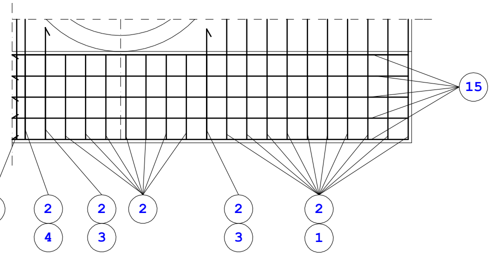
15
2
4
2
3
2
2
3
2
1

ZBROJENI

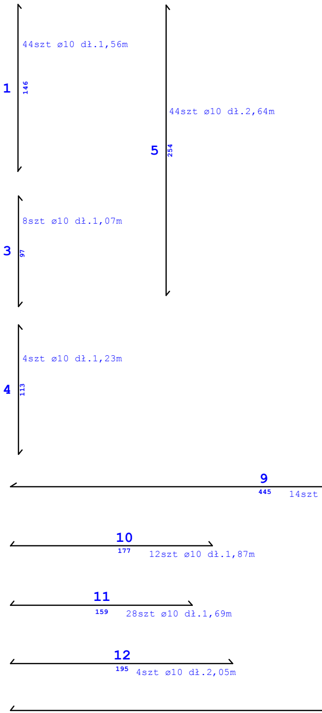
1
44szt ø10 dł.1,56m
146
5
44szt ø10 dł.2,64m
254
3
8szt ø10 dł.1,07m
97
4
4szt ø10 dł.1,23m
113
9
445
14szt
10
177
12szt ø10 dł.1,87m
11
159
28szt ø10 dł.1,69m
12
195
4szt ø10 dł.2,05m

IE DLA JEDNEGO MURKA CZOŁOWEGO skala 1:25

STRZEMIONA PIONOWE

STRZEMIONA POZIOME

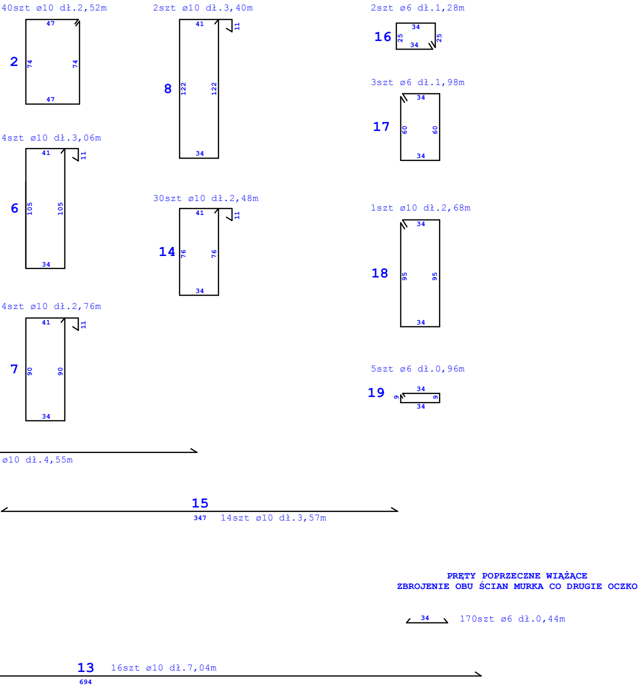

40szt ø10 dł.2,52m
2
47
74
74
47
4szt ø10 dł.3,06m
6
41
11
105
105
34
4szt ø10 dł.2,76m
7
41
11
90
90
34
ø10 dł.4,55m
2szt ø10 dł.3,40m
8
41
11
122
122
34
30szt ø10 dł.2,48m
14
41
11
76
76
34
15
347
14szt ø10 dł.3,57m
13
16szt ø10 dł.7,04m
694
2szt ø6 dł.1,28m
16
34
25
34
25
3szt ø6 dł.1,98m
17
34
60
60
34
1szt ø10 dł.2,68m
18
34
95
95
34
5szt ø6 dł.0,96m
19
34
9
9
34
PRĘTY POPRZECZNE WIĄŻĄCE
ZBROJENIE OBU ŚCIAN MURKA CO DRUGIE OCZKO
34
170szt ø6 dł.0,44m

NAZWA OPRACOWANIA:

PROJEKT ARCHITEKTONICZNO- BUDOWLANY
(WYKONAWCZY - BRANŻA DROGOWA)

NAZWA OBIEKTU:

BUDOWA DROGI GMINNEJ NR 115152E WĘDROGÓW
- WOLA PĘKOSZEWSKA, ŁĄCZĄCEJ DROGĘ KRAJOWĄ NR 70
Z DROGĄ POWIATOWĄ NR 1330E, PRZEBUDOWA
KOLIDUJĄCEJ SIECI KABLOWEJ TELEKOMUNIKACYJNEJ

ADRES OBIEKTU:

WOLA PĘKOSZEWSKA- WĘDROGÓW GM. KOWIESY

Imię i nazwisko :	Specjalność i nr uprawnień	Podpis i data
Projektował:	mgr inż. Stanisław Choiński nr upr. KBU 1a-2126/164/65 w specjalności proj. i bud. dróg oraz mostów drogowych	
Sprawdził:	mgr inż. Andrzej Dąbrowski nr upr. 275/66 w specjalności proj. i bud. dróg	
Opracował:	mgr inż. Andrzej Pasik	

INWESTOR :

Gmina Kowiesy
Kowiesy 85, 96-111 Kowiesy

TYTUŁ RYSUNKU :

KONSTRUKCJA PRZEPUSTU NR 1

Data	Skala	Nr rys.
SIERPIEŃ 2009	1:25/50	04